Prism-CR系列之L型转向棱镜

- 实现光路90°转向，节省结构空间；
- 改变原有光路方向，满足不同机械结构设计；
- 支持多种镜头规格；
- 成像清晰，反射均匀；

型号选择说明

PL-90-16D-1.5-CR

光轴间距
1.5　：1.5mm
3.0　：3mm
3.2　：3.2mm
5　　：5mm
12.2：12.2mm
12.6：12.6mm
13　：13mm
14.3：14.3mm
23.5：23.5mm

适用镜头直径
16D：Φ16mm
20D：Φ20mm
22D：Φ22mm
25D：Φ25mm
27D：Φ27mm
29D：Φ29mm
30D：Φ30mm
34D：Φ34mm
43D：Φ43mm

棱镜转向角度
90:90度

PL
P表示Prism
L表示L型转向棱镜

安装示意图

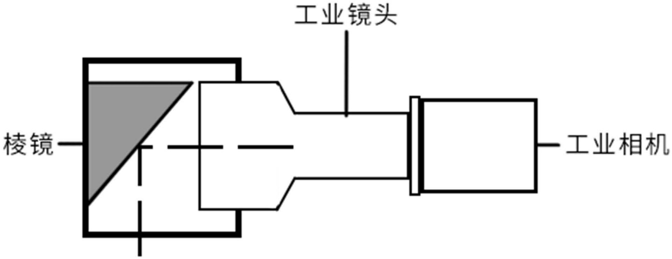
工业镜头
棱镜
工业相机

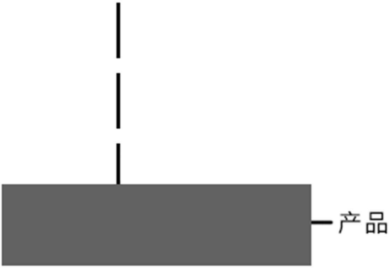

尺寸图纸

PL-90-16D-1.5-CR	PL-90-16D-3-CR
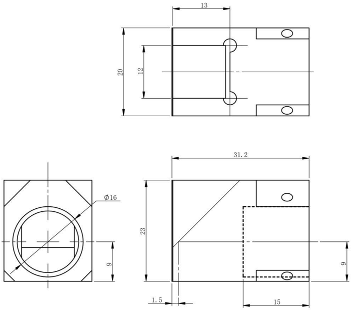 13 20 12 31.2 Ø16 23 9 9 1.5 15	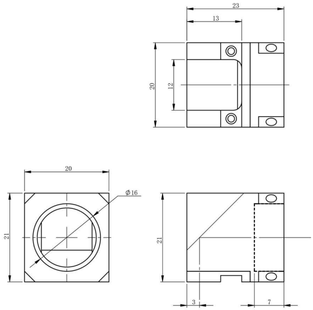 23 13 20 12 20 Ø16 21 21 3 7
PL-90-20D-3.2-CR	**PL-90-22D-3.2-CR**
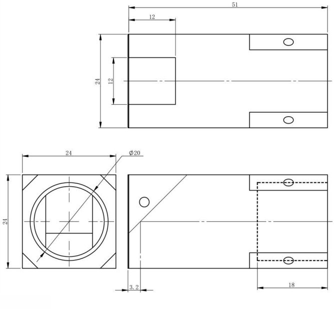 51 12 24 12 24 Ø20 24 3.2 18	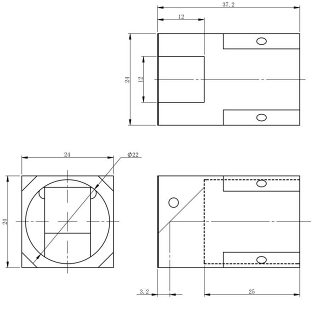 37.2 12 24 12 24 Ø22 24 3.2 25

PL-90-25D-13-CR

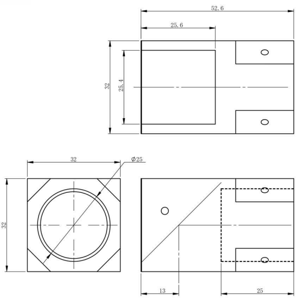
52.6
25.6
32
25.4
32
φ25
32
13
25

PL-90-27D-14.3-CR

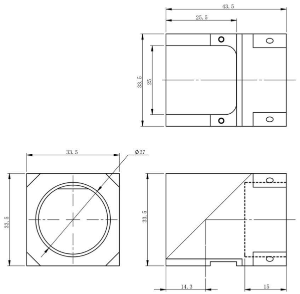
43.5
25.5
33.5
25
33.5
φ27
33.5
33.5
14.3
15

PL-90-29D-12.6-CR

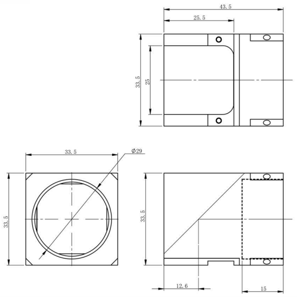
43.5
25.5
33.5
25
33.5
φ29
33.5
33.5
12.6
15

PL-90-30D-5-CR

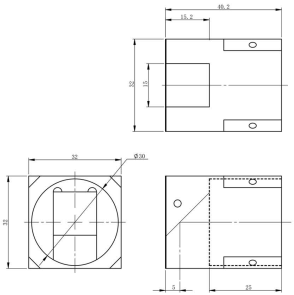
40.2
15.2
32
15
32
φ30
32
5
25

PL-90-34D-12.2-CR

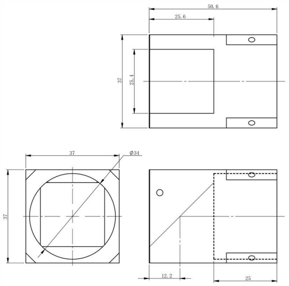
50.6
25.6
37
25.4
37
φ34
37
12.2
25

PL-90-43D-23.5-CR

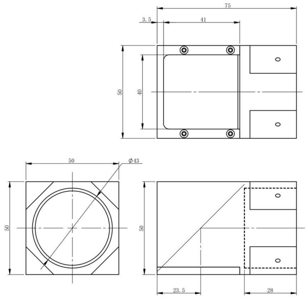
75
3.5
41
50
40
50
φ43
50
50
23.5
28

镜头参数

镜头型号	适用镜头口径（mm）	光轴间隔（mm）	内部光程（mm）
PL-90-16D-1.5-CR	16	1.5	23.7
PL-90-16D-3-CR	16	3	23.5
PL-90-20D-3.2-CR	20	3.2	42
PL-90-22D-3.2-CR	22	3.2	21
PL-90-25D-13-CR	25	13	30.9
PL-90-27D-14.3-CR	27	14.3	31.1
PL-90-29D-12.6-CR	29	12.6	32.7
PL-90-30D-5-CR	30	5	26.5
PL-90-34D-12.2-CR	34	12.2	31.9
PL-90-43D-23.5-CR	43	23.5	48.5

Prism-CR系列之Z型转向棱镜

- 实现光路Z型转向；
- 改变原有光路方向，实现两个镜头最小间距；
- 支持多种镜头规格；
- 成像清晰，反射均匀；

型号选择说明

PZ-16D-1.5-CR

光轴间距
1.5 ：1.5mm
3 ：3mm
4 ：4mm
5 ：5mm

适用镜头直径
16D：Φ16mm
22D：Φ22mm
29D：Φ29mm
30D：Φ30mm

PZ
P表示Prism
Z表示Z型转向棱镜

安装示意图

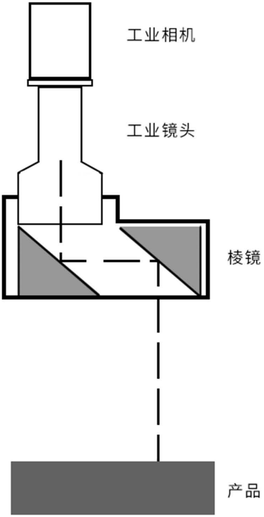
工业相机
工业镜头
棱镜
产品

尺寸图纸

PZ-16D-1.5-CR	PZ-16D-3-CR
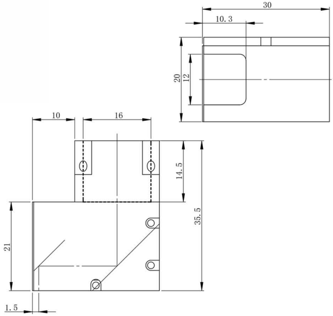 30 10. 3 20 12 10 16 14. 5 35. 5 21 1. 5	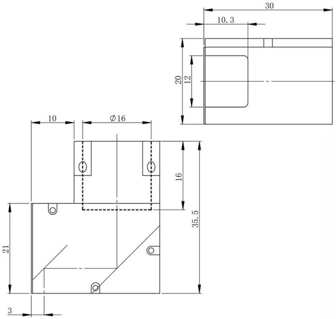 30 10. 3 20 12 10 Ø16 16 35. 5 21 3

PZ-22D-3-CR

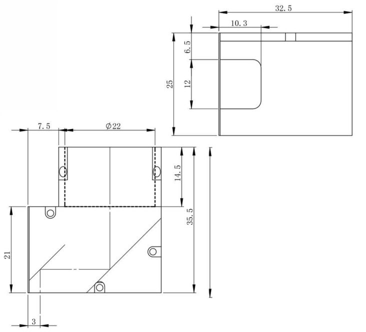
32.5
10.3
6.5
25
12
7.5
ϕ22
14.5
35.5
21
3

PZ-29D-5-CR

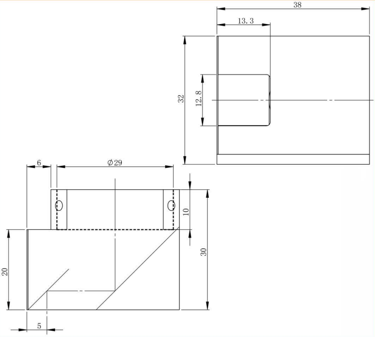
38
13.3
32
12.8
6
ϕ29
10
30
20
5

PZ-30D-4-CR

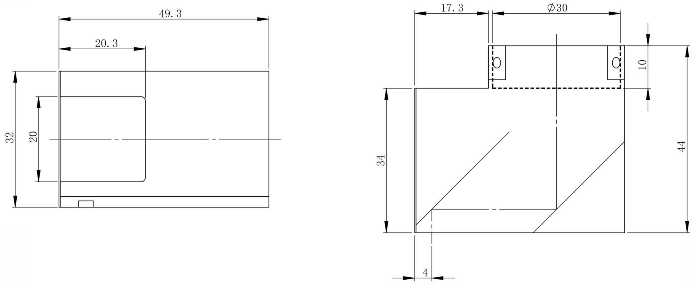
49.3
20.3
32
20
17.3
ϕ30
10
34
44
4

镜头参数

镜头型号	适用镜头口径 (mm)	光轴间隔 (mm)	内部光程 (mm)
PZ-16D-1.5-CR	16	1.5	39.5
PZ-16D-3-CR	16	3	36.4
PZ-22D-3-CR	22	3	38
PZ-29D-5-CR	29	5	37
PZ-30D-4-CR	30	4	63.3

Prism-CR系列之空间Z型转向棱镜

- 实现光路空间Z型转向；
- 改变原有光路方向，实现两个镜头最小间距；
- 支持多种镜头规格；
- 成像清晰，反射均匀；

型号选择说明

PZL-16D-1.5L-CR

L/R
L：左棱镜
R：右棱镜

光轴间距
1　：1mm
1.5　：1.5mm
3　：3mm

适用镜头直径
16D：Φ16mm

PZL
P表示Prism
ZL表示空间Z型转向棱镜

安装示意图

正视图

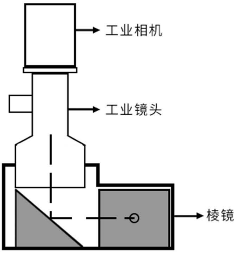
工业相机
工业镜头
棱镜

左视图

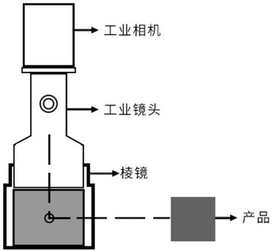
工业相机
工业镜头
棱镜
产品

俯视图

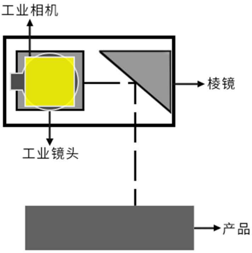
工业相机
棱镜
工业镜头
产品

尺寸图纸

PZL-16D-1.5L-CR

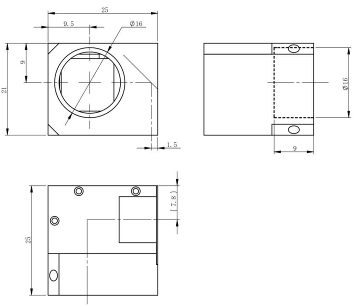
25
9.5
Ø16
9
21
1.5
Ø16
9
(7.8)
25

PZL-16D-1.5R-CR

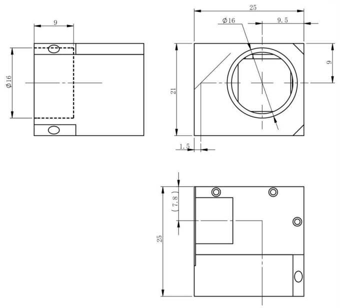
9
25
Ø16
9.5
Ø16
9
21
1.5
(7.8)
25

PZL-16D-1L-CR

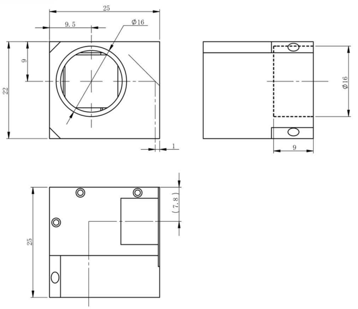
25
9.5
Ø16
9
22
1
Ø16
9
(7.8)
25

PZL-16D-1R-CR

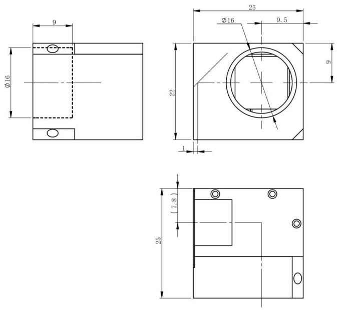
9
25
Ø16
9.5
Ø16
9
22
1
(7.8)
25

PZL-16D-3L-CR

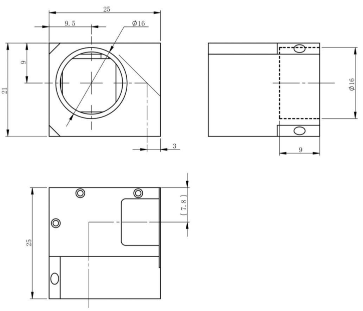
25
9.5
Ø16
9
21
3
Ø16
9
(7.8)
25

PZL-16D-3R-CR

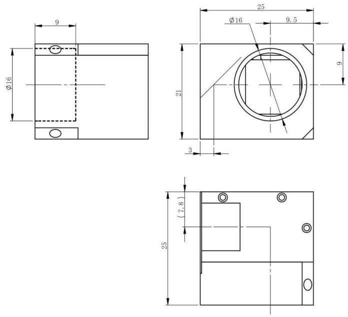
9
25
Ø16
9.5
Ø16
9
21
3
(7.8)
25

镜头参数

镜头型号	适用镜头口径（mm）	光轴间隔（mm）	内部光程（mm）
PZL-16D-1.5L-CR	16	1.5	31
PZL-16D-1.5R-CR	16	1.5	31
PZL-16D-1L-CR	16	1	31
PZL-16D-1R-CR	16	1	31
PZL-16D-3L-CR	16	3	29.5
PZL-16D-3R-CR	16	3	29.5